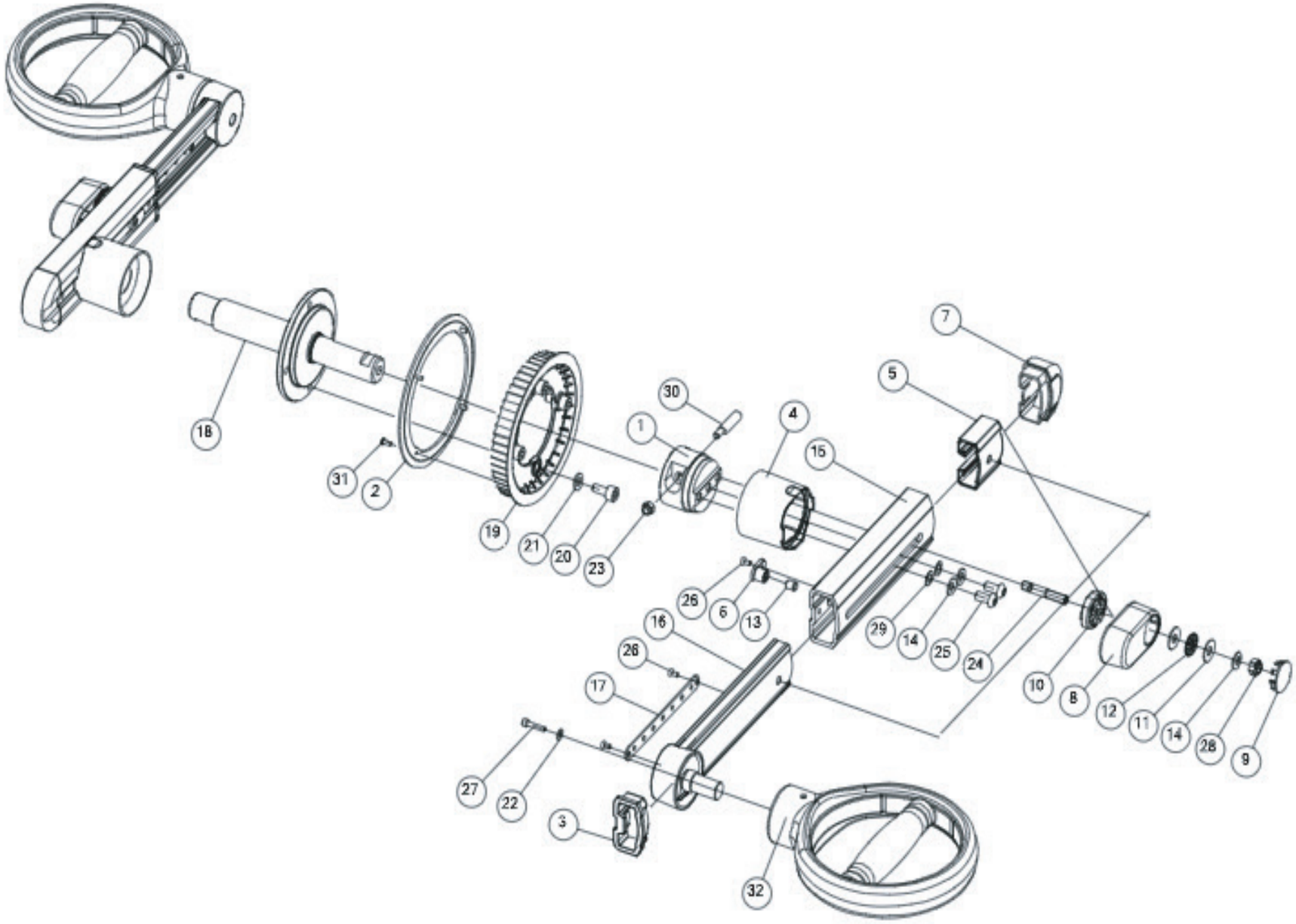
18
31
2
19
21
20
23
30
1
4
15
7
5
26
6
13
16
28
17
27
22
3
32
29
14
25
24
10
8
12
11
14
28
9